USER MANUAL

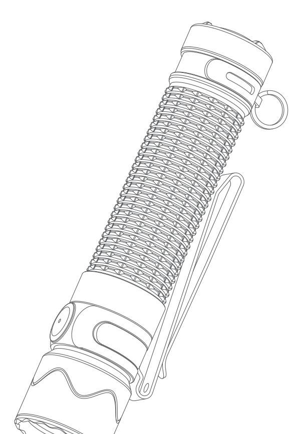

WARRIOR Mini 2
available at **BrightGuy**

Thank you for purchasing this Olight Product. Please read this manual carefully before use and keep it for future reference!

IN THE BOX

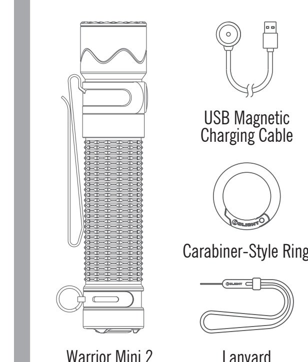

SPECIFICATIONS

Mode	Output	Runtime
TURBO	1750lumens	100% 4mins → 29% 206mins → 11% 40mins
HIGH	500lumens	100% 218mins → 40% 55mins
MED	120lumens	19h
LOW	15lumens	164h
MOON	1lumen	45days

TURBO	HIGH	MED	LOW	MOON
220m	117m	57m	19m	—

1.5m	12,300cd	IPX8
(L)4.65*(D)0.98in (L)118*(D)25mm	122g/4.3oz (Including Battery)	

** All above specifications are test results based on ANSI/NEMA FL1-2009 Standard. The tests are performed using the battery included in the flashlight.*

BATTERY INSTALLATION

Before first use, please unscrew the body and remove the insulating film. If the battery needs to be replaced, make sure that the positive end of the new battery faces the flashlight head when you put it in.

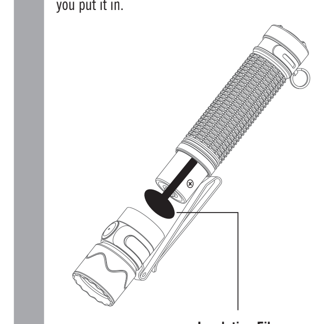

AVAILABLE BATTERIES

- 1 x customized 3500mAh 18650 rechargeable lithium battery

BATTERY LEVEL INDICATOR

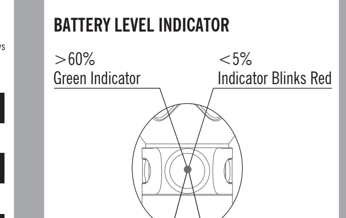

NOTE: If using moonlight mode, the battery indicator will only display when the battery level is below 5%.

USB MAGNETIC CHARGING CABLE -- MCC3

Parameter	Specification
Charging cable	USB type A - magnetic charging connector, length: 0.5m
Input	USB A - Type DC 5V 2A
Charging pattern	CC&CV
Maximum charging current	1.5A
Voltage of fully charged battery	4.2V±0.05V
Time to fully charge	3.5 hours (For reference only. When the USB power source is insufficient to provide 5V 1.5A power capacity, the charging time will be longer)
Charge indication	Red: charging Green: full (over 95%) or disconnected with flashlight

CHARGING

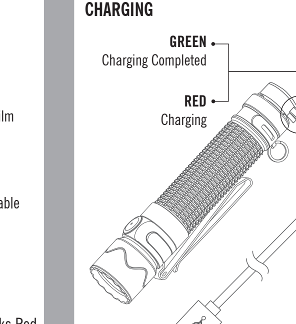

* Before first use please fully charge the product.
* Connect the USB end of the magnetic charging cable to an external USB power source, then attach the other end of the cable to the charging port of the light (best charging efficiency with a 7.5W (5V 1.5A) USB power source). The red indicator means charging, while the green indicator means charging completed (battery level＞95%).
* Only charge with standard MCC3, not compatible with other MCC.

PROXIMITY PROTECTION FUNCTION

When the front lens proximity sensor detects an obstruction nearby, the brightness will automatically reduce. While in this state, the side switch can only turn the light off. The light will turn off directly if the blockage continues for more than 60 seconds.

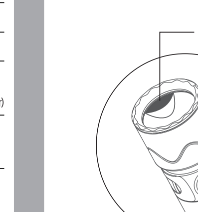

ATTENTION

1: Please keep the surface of the lens clean. Stains or water mist will affect the performance of the built-in sensor located in the black area, resulting in the failure of high and above modes, please erase in time.
2: Pay attention to protect the lens from scratches. Scratches on the surface of the lens will reduce the luminous flux. In severe cases, it will affect the internal sensor performance, resulting in the failure of high and above modes.

DANGER

- DO NOT throw the light directly into human eyes. This may cause temporary blindness, or permanent damage to the eyes.

- The max load of the Carabiner-Style Ring is 5kg, and please DO NOT use it for climbing.

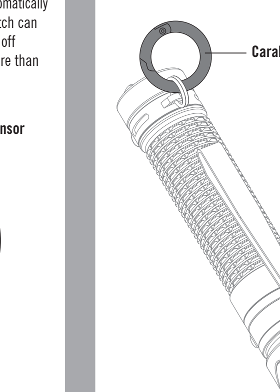

WARNING

- DO NOT activate turbo mode repeatedly under high temperature to prevent the flashlight body from overheating and hurting the user's hand.
- The tail switch may not work while immersed in sea water or other conductive media. Please try to keep it clean and dry.
- DO NOT use Non-protected rechargeable batteries.
- DO NOT use the battery if the wrapper is broken, or in any other compromised state.
- DO NOT take the battery out of the flashlight for charging.
- Take good care of the battery; if the battery needs to be replaced, please keep the removed battery in a safe place. DO NOT mix it with the conductive metals.
- If the product is left unused or carried and transported, please lock the button to avoid accidentally activating the flashlight.

NOTICE

- When the flashlight is turned off, moonlight, low, medium, or high mode will be memorized and become the default mode when the light is turned on again (high mode will only be memorized for 10 minutes. After that, the memorized mode will revert to the medium setting).
- The turbo mode will slowly step down to high mode in 4 minutes in normal temperature.
- DO NOT short-circuit the tail switch cap with the surrounding ring. A short circuit in this case will result in a weak electric discharge between them and may lead to a complete battery drain if it is in this state for too long.
- The magnetic tail is easy to attract iron debris. Please keep the tail switch cap and the ring surrounding it clean.
- **NOTICE:** The lanyard clip can only be installed in the rear clip slot as shown below.

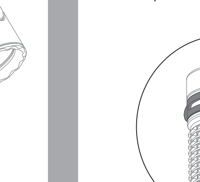

EXCLUSION CLAUSE

Olight is not liable for damages or injuries sustained resulting from the usage of the product inconsistent with the warnings in the manual, including but not limited to using the product inconsistent with the recommended lockout mode.

CONTENTS

(EN) English 01
(CHS) 简体中文 02
(FI) Finnish 03
(NO) Norwegian 04
(SV) Swedish 05
(NED) Nederland 07
(PL) Polska 08
(DE) Deutsch 09
(HU)Magyarország 11
(RU) Русский 13
(ES) Español 14
(RO) Romanesc 16
(UA) Ukrainian 17
(JP) 日本語 19
(TH) ไทย 20
(FR) Français 21
(BG) български 23
(IT) Italia 24
(SK) Slovenskýjazyk 26

(EN) English

HOW TO OPERATE
SIDE SWITCH

ON/OFF: Single click the side switch to turn the light ON/OFF. When the light is turned on again, it will return to the previously memorized mode.

CHANGE BRIGHTNESS LEVEL: When the flashlight is on, press and hold the side switch and it will, starting from the present brightness level, automatically cycle through Low, Medium, and High mode. The mode is selected when the side switch has been released. (Please note: moonlight and turbo are not in the automatic cycle).

MOONLIGHT MODE: When the flashlight is off, press and hold the side switch for over one second to access the moonlight mode. If the memorized mode is moonlight, simply click the switch to access it.

TURBO AND RETURN: fast double click on side switch to enter into Turbo, double click again to return. If memory mode were High or Medium, the output is Medium; if memory mode were Low or Moonlight, the output is memory mode.

STROBE: Quickly triple click the side switch to enter the strobe mode. To quit this mode, single click or press and hold the side switch.

LOCKOUT/UNLOCK: When the flashlight is off, press and hold the side switch (for about 2 seconds) to access the button lockout mode (the flashlight will enter the moonlight mode first and will then switch off to signal the lockout mode). Under the lockout mode, press and hold the side switch for less than one second. The red indicator below the side switch will be on for two seconds to signal that the light is still in lockout mode. To unlock it, keep holding the side switch for over one second until the moonlight mode is on again.

TAIL SWITCH

The flashlight produces different output settings by pressing lightly or hard on the tail switch (please refer to the following program configurations).

TWO DIFFERENT PROGRAM CONFIGURATIONS

CONFIGURATION 1 (FACTORY DEFAULT SETTING) : Half press for Medium, hard press for Turbo;

Single press the tail switch (press and release quickly) to turn the flashlight on or off;

Press and hold the tail switch for momentary on. Release to turn off.

CONFIGURATION2: Half press for Turbo, hard press for Strobe, release switch to turn the flashlight off.

SWITCH BETWEEN DIFFERENT PROGRAM CONFIGURATIONS

Switch between configuration 1 and configuration 2 by pressing hard then holding tail switch and single press on side switch at the same time; when you release tail switch, the Configuration will be selected.

(CHS) 简体中文

操作说明
侧按键

开/关机： 单按开、关机。开机时，手电点亮在记忆存储的亮度。

注：模式记忆： 通过侧按键设置或进入的月光档，低档，中档， 高档在关机时存入记忆体(高档仅记忆10分钟后转为中档)，作为下次侧按键开机默认亮度，爆闪与极亮档不记忆；

改变亮度： 开机状态下，长按按键，输出从当前亮度开始，按月光档或极亮档 –> 低档 –> 中档–> 高档–> 低档顺序改变,释放按键时选定亮度。(注意月光档，极亮档不在调光循环序列里)。

开启月光档： 关机状态下按住按键1秒以上，月光档开启，如前次关机为月光档，单按按键。

极亮档与返回： 快速双按按键进入极亮档，再次双按返回，如记忆档为高档或中档，输出中档。如记忆档为低档或月光档，输出记忆档位。

爆闪： 快速连按三次（或以上）进入爆闪，单按或长按按键退出爆闪。

锁键与解锁： 关机状态下，按住按键（约2秒）直至见到月光熄灭，手电进入锁键状态。在锁键状态下，长按侧按键1秒以上解锁，输出月光。 锁键状态下，侧按键与尾按键在非解锁操作触发时，侧按底部的红色指示灯亮起2秒。

尾按键

轻按或重按尾部按键开关，手电输出不同的模式（参见下文程序配置）

手电包括两种程序配置

配置1(出厂默认)： 轻按输出中档，重按输出极亮档; 单按（按下并快速释放）开启或关闭手电；长按并保持，手电开启，按键

释放时手电同步关闭。

配置2： 轻按输出极亮档，重按输出爆闪，按键释放时手电同步关闭。

配置程序转换

重按尾按键并保持，同时单按侧键在配置1和配置2程序之间转换，释放尾按键选定。

(FI) Finnish

KÄYTTÖOHJEET
SIVUKYTKIN

ON/OFF: Sytytä tai sammuta valaisin painamalla käyttökytkintä kerran. Valo syttyy siinä toimintatilassa, missä se on edellisen kerran sammutettu.

TEHOTILAN VAIHTAMIEN: Valon ollessa päällä, selaa tehotiloja pitämällä sivukytkintä painettuna. Tehot selautuvat järjestyksessä Low, Medium ja High. Vapauta kytkin kun haluamasi tehotila on aktiivinen. (Huom. turbo-ja moonlight-tehotilat eivät kuulu syklin piiriin.)

MOONLIGHT-TILA: Valon ollessa sammutettuna, valaisin saadaan kytkettyä Moonlight-tilaan kun kytkintä pidetään painettuna yli sekunnin ajan. Jos valaisinta on käytetty edellisen kerran Moonlight-tilassa, se syttyy automaattisesti seuraavan kerran Moonlight-tilassa.

TURBO PÄÄLLE/POIS: Aktivoi Turbo-tehotila kaksoisklikkaamalla kytkintä. Palaa takaisin edelliseen tehotilaan kaksoisklikkaamalla kytkintä uudestaan. Mikäli aiemmin käytetty tehotila on High tai Medium, aktivoituu Medium. Mikäli aiemmin käytetty tehotila on Low tai Moonlight, aktivoituu aiemmin käytetty tehotila.

STROBO-VILKKU: Aktivoi Strobo-vilkkutoiminto kolmoisklikkaamalla kytkintä. Palaa takaisin normaalitilaan painamalla kytkintä kerran tai pitämällä kytkintä pitkään painettuna.

NÄPPÄINLUKKO: Valon ollessa pois päältä, lukitse näppäin pitämällä kytkintä painettuna noin kahden sekunnin ajan. Moonlight-tila käy hetken aikaa päällä ja valon sammuttua näppäin lukittuu. Näppäimen ollessa lukittuna, punainen näppäinlukon merkkivalo syttyy kytkintä painettaessa. Avaa näppäinlukko pitämällä kytkintä painettuna yli sekunnin ajan. Näppäinlukon avautuessa valaisin siirtyy moonlight-tehotilaan.

PERÄKYTKIN

Taskulampun toiminta vaihtuu sen mukaan painetaanko lampun peräkytkintä kevyesti vai kovaa. Tutustu alla oleviin toimintoihin.

KAKSI ERI TOIMINTATILAA

TOIMINTATILA 1 (TEHDASASETUS) : Aktivoi Medium painamalla kytkintä kevyesti tai aktivoi Turbo painamalla kovaa.

Käynnistä ja sammuta valaisin painamalla kytkintä kerran (paina ja vapauta kytkin heti).

Käytä valaisinta hetkellisesti pitämällä kytkintä painettuna. Sammuta valo vapauttamalla kytkin.

TOIMINTATILA 2: Aktivoi Turbo painamalla kytkintä kevyesti tai aktivoi Strobo-vilkku painamalla kovaa. Sammuta valo vapauttamalla kytkin.

VAIHTAMINEN TOIMINTATILASTA TOISEEN
Vaihda toimintatilasta toiseen painamalla peräkytkintä kovaa ja klikkaamalla sivukytkintä samalla kun peräkytkin on painettuna. Toimintatila vaihtuu kun peräkytkin vapautetaan.

(NO) Norwegian

BRUKERMANUAL
SIDEBRYTER

PÅ/AV: Trykk på sidebyteren for å slå lykten PÅ/AV. Når lykten er slått på igjen, vil den returnere til siste brukte modus.

ENDRE LYSSTYRKE: Når lykten er på, trykk og hold inne sidebryteren. Lykten vil starte på nåværende nivå og veksle mellom low, medium og high nivå. Ønsket nivå velges når sidebryteren slippes. (Merk, moonlight og turbo er ikke med i syklusen)

MOONLIGHT: Når lykten er av, trykk og hold sidebryteren i mer enn ett sekund for å aktivere moonlight. Om det memoriserte nivået er moonlight, vil et enkelt trykk på bryteren aktivere den.

TURBO AV / PÅ: Dobbeltklikk på bryteren for å aktivere Turbo-strømmodus. Dobbeltklikk på bryteren for å gå tilbake til forrige strømmodus. Hvis den tidligere brukte strømmodusen er high eller medium, vil medium aktiveres. Hvis den tidligere brukte strømmodusen var low eller moonlight, vil den strømmodusen som ble brukt sist bli aktivert når den skrus på.

STROBE: Trippelklikk raskt på sidebryteren for å aktivere strobe. Avslutt ved å trykke eller holde inne sidebryteren.

KNAPPELÅS: Når lykten er av, trykk og hold sidebryteren (i ca 2 sekunder) for å aktivere knappelåsen. (lykten vil først aktivere moonlight før den slår seg av for å indikere at knappelås er aktivert) Når knappelås er aktivert, trykk og hold sidebryteren i mindre enn ett sekund. Den røde indikatoren under sidebryteren vil slå seg på i to sekunder for å vise at knappelåsen er på. For å deaktivere knappelåsen, hold sidebryteren inne i over ett sekund, til moonlight er aktivert igjen.

BAK-BRYTER

Lommelykten har flere effektnivåer. Disse kan aktiveres ved å enten trykke inn bunnbryteren halvveis eller helt inn. Se under for respektive effektnivåer.

TO FORSKJELLIGE PROGRAMKONFIGURASJONER

KONFIGURASJON 1 (FABRIKKINNSTILLING) : Trykk halvveis inn for medium, trykk hardt for Turbo;

Enkelt trykk (trykk og slipp raskt) for å slå lommelykten av eller på;

Når du trykker og holder bryteren inne vil lommelykten skrus på, slipp bryteren for å skru den av.

KONFIGURASJON2: Trykk bryteren halvveis inn for Turbo, helt inn for Strobe, slipp bryteren for å skru av lommelykten.

VEKSLE MELLOM FORSKJELLIGE PROGRAMKONFIGURASJONER

Veksle mellom konfigurasjon 1 og konfigurasjon 2 ved å trykke hardt og holde inne brunnbryteren samtidig som du trykker på lommelyktens sidebryter. Når bunnbryteren slippes vil den velge den aktuelle konfigurasjonen.

(SV) Swedish

ANVÄNDARINSTRUKTIONER
SIDOKNAPP

PÅ/AV: Klicka en gång på sidoknappen för att tända/släcka lampan. När lampan tänds igen så startar den på det senast använda effektläget.

BYTA EFFEKTLÄGE: När lampan är påslagen, tryck och håll ned knappen så kommer lampan, med start från nuvarande effektläge, automatiskt bläddra mellan låg, medium och hög. Effektläge väljs genom att släppa knappen. (Notera: moonlight och turbo ingår ej i den automatiska bläddringen.)

MOONLIGHT-LÄGE: När lampan är av, tryck och håll ned knappen i över en sekund för att tända moonlight-läget. Om det senast använda läget är moonlight, kan du klicka en gång på knappen för att tända lampan med moonlight igen.

TURBOLÄGE PÅ/AV: Tryck snabbt på brytaren två gånger, tryck snabbt igen två gånger för att återgå till föregående effekläge. Om det tidigare använda effektläge är hög eller Medium, aktiveras Medium. Om det tidigare använda effektläge är Low eller Moonlight, Så aktiveras det effektläge som senast använts då lampan tänds igen.

STROBE: Trippelklicka på sidoknappen för att aktivera strobe-läget. För att stänga av strobe, klicka en gång eller håll ned sidoknappen.

KNAPPLÅS AV/PÅ: När lampan är avstängd, tryck och håll ned sidoknappen (ca 2 sekunder) för att aktivera knapplåset. (Lampan kommer tändas på moonlight-läget och sedan slockna för att då bekräfta att knapplåset är på.) Om knapplåset är aktiverat, och sidoknappen trycks ned mindre än en sekund, kommer den röda indikeringslampan under knappen kommer lysa för att bekräfta att lampans knapplås fortfarande är aktiverat. För att avvaktivera knapplåset, tryck och håll ned knappen i över två sekunder till moonlight-läget tänds igen.

BOTTENKNAPP

Denna lampa har flera effeklägen, dom nås genom att trycka mjukt (halvvägs) eller hårt (helt I botten) på lampans bottenbrytare. Se nedan för respektive effektläge.

TVÅ OLIKA PROGRAMKONFIGURATIONER

KONFIGURATION 1: (STANDARD FRÅN FABRIK)
Tryck mjukt på bottenbrytaren för att tända effektläge Medium, tryck hårt på bottenbrytaren för att aktivera Turbo läge.

Enkelt tryck (tryck och släpp snabbt) för att slå på eller av ficklampan.

Tryck och håll knappen intryckt för att tända lampan momentant, släpp knappen igen så stängs lampan av.

KONFIGURATION 2: Tryck mjukt på bottenbrytaren för att aktivera Turbo, tryck hårt på bottenbrytaren för att aktivera Storbe, släpp knappen igen för att stänga av lampan.

VÄXLA MELLAN OLIKA PROGRAMKONFIGURATIONER:

Växla mellan konfiguration 1 och konfiguration 2 genom att trycka hårt och hålla bottenbrytaren intryckt samtidigt som du trycker på lampans sidobrytare. När

du släpper bottenbrytaren kommer aktuel konfiguration att väljas.

(NED) Nederland

GEBRUIKSAANWIJZING
ZIJSCHAKELAAR

AAN/ UIT: Druk eenmaal op de zijschakelaar om de zaklamp aan of uit te schakelen. De lamp schijnt altijd op de lichtstand die voor het laatst is gebruikt.

LICHTSTAND VERANDEREN: Verander de lichtstand door in de AAN-stand de zijschakelaar vast te houden. De lamp rouleert dan automatisch langs de standen LOW, MEDIUM en HIGH. Laat de zijschakelaar los zodra de gewenste lichtstand is bereikt. (Let op: MOONLIGHT en TURBO zitten niet in de automatische roulatie)

MOONLIGHT STAND: Houd de zijschakelaar langer dan 1 seconde vast om MOONLIGHT te activeren. Of druk eenmaal op de zijschakelaar als MOONLIGHT voor het laatst is gebruikt.

TURBO EN TERUG: Dubbelklik op de zijschakelaar om Turbostand in te schakelen. Dubbelklik nogmaals om naar de vorige stand terug te gaan. Als de vorige stand in het geheugen HIGH of Medium is, dan keert de lamp terug naar de Medium stand. Als de eerder opgeslagen stand Low of Moonlight is, dan keert de lamp terug naar opgeslagen lichtstand.

STROBOSCOOP: Druk driemaal snel achter elkaar op de zijschakelaar om STROBOSCOOP te activeren. Druk eenmaal en/of houd de zijschakelaar ingedrukt om deze stand uit te schakelen.

VERGRENDELEN/ONTGRENDELEN: Vergrendel de zijschakelaar door de zijschakelaar ingedrukt te houden in de UIT-stand (gedurende ongeveer 2 seconden). De zaklamp gaat eerst aan in MOONLIGHT en schakelt zich vervolgens weer uit om aan te geven dat de vergrendeling is geactiveerd. Wanneer de lamp is vergrendeld en de schakelaar wordt korter dan 1 seconde ingedrukt, dan gaat het rode indicatielampje in de schakelaar 2 seconden branden om de vergrendeling aan te duiden. Beëindig de vergrendeling door de zijschakelaar vast te houden totdat MOONLIGHT wordt geactiveerd.

ACHTERSCHAKELAAR

De zaklamp geeft verschillende lichtniveaus op basis van hoe hard de achterschakelaar wordt

indrukt (raadpleeg de hierna volgende programmaconfiguraties).

TWEE VERSCHILLENDE BEDIENINGSPROGRAMMA'S

PROGRAMMA 1 (FABRIEKSINSTELLING): Zacht indrukken voor Medium, hard indrukken voor Turbo.

Druk één keer op de achterschakelaar (snel indrukken en loslaten) om de zaklamp aan of uit te schakelen.

De lamp blijft aan zolang u de achterschakelaar ingedrukt houdt. Laat vervolgens de schakelaar los om deze uit te schakelen.

PROGRAMMA 2:

Zacht indrukken voor Turbo, hard indrukken voor Stroboscoop. Laat schakelaar los om de zaklamp uit te schakelen.

WISSELEN TUSSEN DE BEDIENINGSPROGRAMMA'S

Wissel tussen programma 1 en programma 2 door de achterschakelaar hard ingedrukt te houden en druk tegelijkertijd de zijschakelaar één keer in; het programma wordt geselecteerd wanneer u de achterschakelaar loslaat.

(PL) Polska

OBSŁUGA LATARKI
PRZYCISK BOCZNY

WŁĄCZANIE/WYŁĄCZANIE: Pojedyńcze naciśnięcie bocznego przycisku włączy/wyłączy latarkę. Po włączeniu latarka uruchomi się w ostatnio używanym trybie.

ZMIANA POZIOMU JASNOŚCI: Przy włączonej latarce, naciśnij i przytrzymaj boczny przycisk. Latarka będzie zmieniała tryby w cyklu: low, med, high. Tryb zostaje wybrany poprzez puszczenia przycisku. (UWAGA: tryby moonlight i turbo nie występują w tym cyklu.)

TRYB MOONLIGHT: Gdy latarka jest wyłączona, naciśnij oraz przytrzymaj boczny przycisk ponad sekundę aby tryb został aktywowany. Jeżeli wyłączysz latarkę w trybie MOONLIGHT, to przy ponownym włączeniu latarka włączy się w tym trybie.

TRYB TURBO I POWRÓT: Szybkie dwukrotne kliknięcie powoduje wejście w tryb Turbo, ponowne szybkie dwukrotne kliknięcie powoduje wyjście z tego trybu. Jeżeli ostatnim zapamiętanym trybem

jest wysoki lub średni, latarka przejdzie do trybu średni. Jeżeli ostatnim zapamiętanym trybem jest niski lub „moonlight" latarka przejdzie do ostatnio zapamiętanego trybu.

TRYB STROBO: Aby włączyć tryb strobo należy szybko trzykrotnie nacisnąć przycisk boczny. Aby go wyłączyć, należy wcisnąć lub przytrzymać boczny przycisk.

BLOKADA: Kiedy latarka jest wyłączona, wciśnij i przytrzymaj boczny przycisk (przez około 2 sekundy) aby zablokować latarkę (latarka włączy się najpierw w trybie moonlight, a następnie wyłączy aby zasygnalizować blokadę). Krótkie wciśnięcie przycisku zablokowanej latarki spowoduje włączenie się na dwie sekundy czerwonego wskaźnika blokady znajdującego się pod włącznikiem. Aby odblokować latarkę należy wcisnąć boczny przycisk przez dłużej niż sekundę do chwili aż włączy się znowu tryb moonlight.

WŁĄCZNIK TYLNY

Latarka Warrior Mini 2 posiada możliwość zmiany programów wyjściowych. Zmiany dokonujemy poprzez lekkie i mocne wciśnięcie tylnego włącznika (proszę zapoznać się z następującymi konfiguracjami).

DWIE RÓŻNE KONFIGURACJE PROGRAMU:

KONFIGURACJA 1 (USTAWIENIE FABRYCZNE):
Lekkie naciśnięcie dla trybu średniego, mocne naciśnięcie dla trybu Turbo.

Naciśnij raz na tylny włącznik (szybko naciśnij i zwolnij), aby włączyć lub wyłączyć latarkę.

Po naciśnięciu i przytrzymaniu tylnego włącznika, latarka włączy się. Zwolnienie przycisku spowoduje wyłączenie latarki.

KONFIGURACJA 2:

Lekkie naciśnięcie dla trybu Turbo, mocne naciśnięcie dla trybu stroboskopowego. Zwolnienie przycisku spowoduje wyłączenie latarki.

PRZEŁĄCZANIE SIĘ POMIĘDZY RÓŻNYMI KONFIGURACJAMI PROGRAMÓW:

W celu zmiany konfiguracji 1 i 2 , należy wcisnąć jednocześnie dwa przyciski, boczny i tylny. Przycisk tylny należy wcisnąć mocno i przytrzymać, jednocześnie naciskając na przycisk boczny. Po zwolnieniu przycisku tylnego nastąpi zmiana konfiguracji.

(DE) Deutsch

BEDIENUNGSANLEITUNG

SEITENSCHALTER

EIN- UND AUSSCHALTEN: Drücken Sie den seitlichen Schalter zum Ein- bzw. Ausschalten der Lampe. Diese verfügt über eine Speicherfunktion für die zuletzt genutzte Helligkeitsstufe und somit wird immer diese genutzt, wenn die Lampe eingeschaltet wird.

WECHSELN DER HELLIGKEITSSTUFEN: Durch gedrückt halten des Seitenschalters im eingeschalteten Zustand wechselt die Lampe ausgehend vom zuletzt benutzen Modus automatisch zwischen dem niedrigen, dem mittleren und dem hohen Modus. Durch loslassen des Seitenschalters wird der jeweilige Modus gewählt. Bitte beachten: Moonlight und Turbo werden separat ausgewählt.

MONDLICHT-MODUS (NIEDRIGSTE LEUCHTSTUFE): Wenn die Taschenlampe ausgeschaltet ist, drücken und halten Sie den Seitenschalter für etwas über eine Sekunde, um den Mondlicht-Modus zu aktivieren. Falls Sie den Mondlicht-Modus zuvor genutzt hatten, wird dieser automatisch beim normalen Einschalten verwendet (Speicherfunktion).

TURBO-MODUS: Durch schnelles doppeltes drücken des Seitenschalters wird der Turbo-Modus aktiviert oder deaktiviert. Wenn der zuvor gespeicherte Memory Modus hoch oder mittel ist, dann kehrt die Lampe in den mittleren Modus zurück. Wenn der zuvor gespeicherte Memory Modus niedrige oder Moonlight ist, dann kehrt die Lampe in den Memory Modus zurück.

STROBEMODUS (MODUS ZUR ABWEHR VON ANGREIFERN): Der Strobe-Modus wird durch einen schnellen Dreifachklick (oder auch mehr Klicks) aktiviert. Zum Verlassen des Strobe-Modus klicken Sie einfach oder drücken und halten Sie den Seitenschalter.

TRANSPORTSICHERUNG: Wenn die Lampe ausgeschaltet ist, drücken und halten Sie den Schalter für einige Sekunden. Der Mondlichtmodus wird kurz aktiviert, im Anschluss schaltet sich die Lampe wieder aus und die Transportsicherung (Lockmodus) ist aktiviert. Das heißt, die Lampe reagiert nicht mehr auf einen normalen Druck des Seitenschalters und ist damit gegen unbeabsichtigtes Einschalten, z.B. beim Transport im Rucksack, geschützt. Unter Lockmodus halten Sie den Seitenschalter gedrückt, dann leuchtet die rote Anzeige unterhalb des Seitenschalters für zwei Sekunden aufleuchten, um zu signalisieren, dass sich die Lampe noch im Lockmodus befindet. Zum Deaktivieren der Transportsicherung drücken und halten Sie den Seitenschalter für über eine Sekunde, bis der Mondlicht-Modus wieder ausgeschaltet ist.

HECKSCHALTER

Durch leichtes oder starkes Durchdrücken des Endschalters kann zwischen den unterschiedlichen Programmkonfigurationen der Warrior Mini 2 gewechselt werden.

ZWEI UNTERSCHIEDLICHE PROGRAMMKONFIGURATIONEN

KONFIGURATION 1 (WERKSEITIGE STANDARDEINSTELLUNG): Leichtes Drücken für Medium, starkes Drücken für Turbo.

Drücken Sie einmal den Heckschalter (drücken und schnell loslassen), um die Taschenlampe ein- oder auszuschalten.

Wenn Sie den Heckschalter gedrückt halten, schaltet sich die Taschenlampe ein. Lassen Sie dann den Schalter los, um sie auszuschalten.

KONFIGURATION 2: Leichtes drücken für Turbo, starkes drücken für Strobe. Lassen Sie den Schalter los, um die Taschenlampe auszuschalten.

ZWISCHEN VERSCHIEDENEN PROGRAMMKONFIGURATIONEN WECHSELN

Schalten Sie zwischen Konfiguration 1 und Konfiguration 2 um, indem Sie fest auf den Endschalter drücken und gleichzeitig einmal auf den Seitenschalter drücken. Wenn Sie den Endschalter loslassen, wird die Konfiguration ausgewählt.

(HU) Magyarország

A HASZNÁLAT MÓDJA
OLDALKAPCSOLÓ

BE/KI: Az oldalkapcsoló egyszeri megnyomásával kapcsolható BE/KI a lámpa. A lámpa visszakapcsoláskor az előzőleg elmentett üzemmódra áll.

A FÉNYERŐFOKOZAT MEGVÁLTOZTATÁSA: A bekapcsolt állapotban lévő lámpán az oldalkapcsoló folyamatos nyomva tartásakor a lámpa az aktuális fényerőfokozattól indulva automatikusan végighalad az alacsony, közepes és az erős üzemmódokon. Az oldalkapcsoló felengedésével választható ki a kívánt üzemmód (Kérjük, ne feledje: a holdfény és a turbó üzemmódok nem szerepelnek az automatikusan ismétlődő üzemmódok sorában.)

HOLDFÉNY ÜZEMMÓD: A kikapcsolt állapotban lévő lámpán nyomja meg és tartsa nyomva az

oldalkapcsolót egy másodpercig a holdfény üzemmódra álláshoz. Amennyiben a holdfény üzemmód az elmentett üzemmód, az üzemmód kapcsolásához egyszerűen nyomja meg a kapcsolót.

TURBÓ ÜZEMMÓD ÉS VISSZAKAPCSOLÁS: Az oldalkapcsoló gyors kétszeri megnyomásakor a lámpa turbó üzemmódra áll. Az oldalkapcsoló újabb gyors kétszeri megnyomásakor megtörténik a visszakapcsolás. Ha az elmentett fokozat High (erős) vagy Medium (közepes), a fényerőfokozat Medium (közepes) lesz. Ha Low (alacsony) vagy Moonlight (holdfény) a memória mód, a fényerőfokozat a memória mód szerinti lesz.

STROBOSZKÓP: Az oldalkapcsoló háromszori gyors egymás utáni lenyomásakor a lámpa stroboszkóp üzemmódra áll. A stroboszkóp üzemmód kikapcsolásához nyomja meg egyszer, vagy tartsa nyomva az oldalkapcsolót.

LEZÁRÁS/FELOLDÁS: A kikapcsolt állapotban lévő lámpán tartsa nyomva az oldalkapcsolót (kb. két másodpercig) a lámpa gombjainak lezárásához (a lámpa először holdfény üzemmódra áll, majd kikapcsol annak jelzésére, hogy lezárt állapotba került). A lezárt állapotban lévő lámpán tartsa nyomva egy másodpercnél rövidebb ideig az oldalkapcsolót, ekkor az oldalkapcsoló alatt lévő vörös színű állapotjelző két másodpercre bekapcsol annak jelzésére, hogy a lámpa még lezárt állapotban van. A feloldáshoz tartsa nyomva az oldalkapcsolót egy másodpercnél hosszabban addig, amíg a lámpa újra holdfény üzemmódra nem kapcsol.

VÉGKAPCSOLÓ

Az Warrior Mini 2 lámpán különféle kimeneti beállítások adhatók meg a végkapcsoló enyhe vagy teljes lenyomásával (kérjük, tájékozódjon az alábbi programkonfigurációkra vonatkozó leírásból).

KÉTFÉLE PROGRAMKONFIGURÁCIÓ

KONFIGURÁCIÓ 1.(GYÁRI ALAPBEÁLLÍTÁS):

Enyhe lenyomás Medium (közepes), teljes lenyomás Turbo (turbó) üzemmód.

A végkapcsoló egyszeri lenyomásával (nyomás és gyors felengedés) kapcsolható be és ki a lámpa.

A végkapcsoló nyomva tartásakor a lámpa bekapcsol, felengedésekor kikapcsol.

KONFIGURÁCIÓ 2.:

Enyhe lenyomás Turbo (turbó), teljes lenyomás Strobe (stroboszkóp), felengedéskor a lámpa kikapcsol.

ÁTKAPCSOLÁS AZ EGYES PROGRAMKONFIGURÁCIÓK KÖZÖTT

A konfiguráció 1. és a konfiguráció 2. közötti átkapcsoláshoz tartsa teljesen lenyomva a végkapcsolót és eközben nyomja meg egyszer az oldalkapcsolót. A végkapcsoló felengedésekor a konfiguráció kiválasztásra kerül.

(RU) Русский

Инструкция по эксплуатации
Боковая кнопка

Включение/выключение: Нажмите боковую кнопку на корпусе фонаря для включения/выключения. При повторном включении фонарь активирует ранее использованный режим яркости.

Изменение уровня яркости: При включенном фонаре нажмите и удерживайте боковую кнопку для изменения уровней яркости. Начиная с сохранённого режима, они автоматически будут меняться по кругу: минимальный- - средний – максимальный. Отпустите кнопку, выбрав желаемый режим. (Режимы мунлайт и турбо не находятся в автоматическом цикле)

Режим мунлайт: Для активации режима мунлайт зажмите и удерживайте боковую кнопку более 1 секунды, когда фонарь выключен. Если последний выбранный режим был мунлайт, то при повторном включении фонарь включится именно на нем.

Турбо режим: для перехода в Турбо режим быстро два раза нажмите на кнопку, для возврата в предыдущий режим, повторите операцию. Если при выключения фонаря, режим был Максимальный или Средний, то он сохранится в памяти, как Средний. Режимы Минимальный или Мунлайт сохраняются в памяти, при выключении фонаря.

Режим стробоскоп: Активируется тройным быстрым нажатием на кнопку. Сменить данный режим можно либо однократным нажатием, либо удержанием кнопки.

Блокировка/разблокировка фонаря: При выключенном фонаре нажмите и удерживайте кнопку для

перехода в режим блокировки (фонарь сперва активирует режим мунлайт, а далее, через 2 секунды, переключится в режим блокировки). Для разблокировки нажмите и удерживайте кнопку более 1 секунды, не отпуская, после этого фонарь снова активирует режим мунлайт.

Торцевая кнопка

Фонарь имеет различные режимы работы торцевой кнопки: легкое или полное нажатие. (см. Настройки режимов работы торцевой кнопки фонаря)

Настройка режимов работы торцевой кнопки

Настройка 1 (Заводская настройка): Легкое нажатие активирует режим Средний, полное нажатие активирует режим Турбо.

Для вкл/выкл фонаря необходимо быстро нажать и отпустить торцевую кнопку. Если нажать и удерживать кнопку, фонарь будет гореть до тех пор, пока Вы ее не отпустите.

Настройка 2: Легкое нажатие активирует режим Турбо, полное нажатие активирует режим - Стробоскоп.

Для смены настроек режимов работы торцевой кнопки необходимо, одновременно, удерживать торцевую кнопку, нажать кнопку на головефонаря, затем отпустите торцевую кнопку.

(ES) Español

INSTRUCCIONES DE OPERACIÓN
SWITCH LATERAL

ENCENDER/APAGAR: Para encender o apagar, simplemente haz click en el switch lateral. Cuando la luz esté encendida nuevamente, regresará al modo memorizado previo.

CAMBIO DE NIVELES DE BRILLOS: Cuando la linterna esté encendida, mantén presionado el interruptor lateral y comenzará a cambiar de modo, cuenta con diferentes (Bajo, Medio y Alto). Cuando dejes de presionar el interruptor, se quedará definido el modo. (NOTA: Los modos: Luz de Luna y Turbo, no se activan al presionar el interruptor) .

MODO MOONLIGHT: Cuando la linterna esté apagada, mantén presionado el switch por un segundo aproximadamente y tendrás el modo moonlight. Si el modo memorizado es moonlight, nada más da click en el switch para acceder a él.

TURBO: Doble click rápido en el interrupror lateral para acceder al modo turbo, y repita la acción para quitarlo. Si la memoria se encuentra en modo Alto o Medio, la salida es de Medio; si la memoria fuera de modo Bajo o Luz de Luna, se encenderá en ese modo.

ESTROBOSCÓPICO: Rápidamente haz click tres veces en el switch para acceder al modo estroboscópico. Para salir de este modo, da click o mantén presionado el switch.

BLOQUEO/DESBLOQUEO: Cuando la linterna esté apagada, mantén presionado el switch (2 segundos aproximadamente) para acceder al modo de bloqueo del botón (la linterna entrará primero al modo moonlight, luego se apagará para activar el modo bloqueo). Bajo el modo bloqueo, mantén presionado el switch por menos de un segundo y el indicador rojo debajo del switch se encenderá por dos segundos para avisar que la luz sigue en modo bloqueo. Para desbloquear, sigue manteniendo presionado el switch por más de un segundo hasta que se active el modo moonlight.

INTERRUPTOR TRASERA

La linterna Warrior Mini 2 emite una salida de luz diferente dependiendo de si presiona ligeramente o con fuerza el interruptor trasera (consulte las siguientes configuraciones del programa).

DOS PROGRAMAS DE CONFIGURACIÓN DIFERENTES

CONFIGURACIÓN 1 (CONFIGURACIÓN PREDETERMINADA DE FÁBRICA): Presione ligeramente para el Medio. Si presiona fuerte accionará el Modo Turbo;

Para apagar o encender la linterna solo tiene que presionar el interruptor de cola (presione y suelte rápidamente);

Cuando mantiene presionado el interruptor de cola la linterna se encenderá; luego suelte el interruptor para apagarlo.

CONFIGURACIÓN 2: Presione levemente para accionar el Modo Turbo. Presione fuerte para accionar la luz estroboscópica. Suelte el interruptor para apagar la linterna.

CAMBIAR ENTRE LOS DIFERENTES PROGRAMAS DE CONFIGURACIÓN

Cambie entre la configuración 1 y la configuración 2 presionando con fuerza y luego manteniendo presionado el interruptor de cola y el interruptor lateral al mismo tiempo; cuando suelte el interruptor de cola, se seleccionará la configuración.

(RO) Romanesc

INSTRUCTIUNI DE FOLOSIRE
BUTONUL LATERAL

PORNIT / OPRIT: Apasati scurt butonul lateral. Lanterna va porni pe ultimul mod folosit anterior.

SCHIMBAREA MODURILOR DE ILUMINARE: Atunci cand lanterna este pornita, apasati si mentineti apasat butonul lateral (modurile se vor schimba ciclic: mic, medium, mare). Modul este selectat atunci cand eliberati butonul. Modurile moonlight si turbo nu se afla in acest ciclu.

MODUL MOONLIGHT: Cand lanterna este oprita, tineti apasat pe butonul lateral (mai mult de 1sec). Daca opriti lanterna din modul moonlight, acest mod va fi memorat si este nevoie doar de o apasare scurta.

ACCESARE MOD TURBO: Dublu click (apasare rapida de 2 ori) pe buton pentru accesarea modului Turbo; apasare din nou dublu click pentru iesiri din modul Turbo. Lanterna va reveni pe modul folosit anterior accesarii modului turbo, cu exceptia modului mare – in acest caz lanterna va reveni pe modul Mediu.

STROBOSCOP: Apasare tripla pe butonul lateral. Pentru a parasi moduyl stroboscop, apasare scurta sau tinand apasat butonul.

BLOCARE / DEBLOCARE: Cand lanterna este oprita, tineti apasat butonul lateral timp de 2 secunde. Lanterna se va aprinde in modul moonlight, apoi se va oprii si modul blocat va fi activat. (impotriva apasarii accidentale). Cat timp este lanterna este blocata, daca se apasa scurt butonul lateral, se va aprinde un indicator led rosu. Pentru a parasi acest mod (activarea butonului) se va tine apasat butonul lateral pan ace lanterna se va aprinde in modul moonlight.

BUTONUL DIN SPATE

Apasand usor sau tare (jumatate de tura sau complet) butonul din spate se pot accesa diverse moduri de iluminare. (va rugam cititi instructiunile de mai jos).

DOUA MODURI DE CONFIGURARE

MOD CONFIGURARE 1 (SETAT INITIAL):

Apasare usoara pentru MEDIUM, apasare complete pentru TURBO;

Apasare rapida (apasare si eliberare rapida) pentru a aprinde / stinge lanterna;

Atunci cand se apasa si se mentine apasat lanterna functioneaza in modul aprindere temeporara (lanterna se opreste cand butonul este eliberat).

MOD CONFIGURARE 2

Apasare usoara pentru TURBO, apasare complete pentru stroboscop. Eliberare buton pentru a opri lanterna. (mod aprindere temporara).

COMUTARE INTRE MODUL 1 SI MODUL 2.

In timp ce este mentinut apasat complet butonul din spate se apasa scurt butonul lateral; dupa ce este eliberat butonul din spate, modul este selectat.

(UA) Ukrainian

Інструкція з використання
Бічний вимикач

УВІМКНУТИ/ВИМКНУТИ: Один раз натисніть бічний перемикач, щоб увімкнути / вимкнути світло. Коли світло знову увімкнеться, воно повернеться до раніше запам' ятованого режиму.

ЗМІНА РІВНЯ ЯСКРАВОСТІ: Коли ліхтарик увімкнено, натисніть та утримуйте бічний вимикач, і ліхтар, починаючи з нинішнього рівня яскравості, автоматично пройде через Низький, Середній та Високий режим. Щоб обрати режим відпустіть бічний перемикач на відповідному рівні. (Зверніть увагу: режим «місячне світло» і турбо відсутні в автоматичному циклі).

РЕЖИМ «ЛУННЕ СВІТЛО»: Коли ліхтарик вимкнено, натисніть і потримайте бічний вимикач протягом однієї секунди, щоб перейти до режиму місячного світла. Якщо запам'ятований режим - місячне світло, просто натисніть на перемикач, щоб отримати доступ до нього.

Увімк/Вимк ТУРБО: швидко двічі натисніть кнопку, щоб увійти в Turbo, двічі клацніть знову, щоб повернутися. Якщо запам'ятований режим був Високий або Середній, повернення

буде до Середнього; . Якщо запам' ятований режим був, Низький або «Місячне світло», повернення до запам' ятованого режиму.

СТРОБОСКОП: Швидко втричі натисніть бічний вимикач, щоб увійти в режим стробоскопа. Щоб вийти з цього режиму, один раз натисніть або натисніть і утримуйте бічний вимикач.

ЗАБЛОКУВАННЯ/РОЗБЛОКУВАННЯ: Коли ліхтарик вимкнено, натисніть і утримуйте бічний вимикач (близько 2 секунд) щоб заблокувати ліхтарик (початку увімкнеться режим місячного світла, а потім вимкнеться, щоб подати сигнал про режим блокування). У режимі блокування натисніть і потримайте бічний вимикач менше однієї секунди. Червоний індикатор під бічним вимикачем буде увімкнеться на дві секунди, щоб просигналізувати, що ліхтар все ще знаходиться в режимі блокування. Щоб розблокувати його, утримуйте бічний вимикач більше однієї секунди, доки режим місячного світла знову не ввімкнеться.

Задній перемикач

Ліхтар використовує 2 різних режиму налаштування, в залежності від сильного або легкого натиску на торцеву кнопку.

Режим 1 (За замовчуванням): Легко натисніть для переходу в Середній режим, сильно натисніть щоб ввімкнути режим Turbo;

Швидко натисніть і відпустіть торцеву кнопку, щоб увімкнути або вимкнути ліхтарик;

При натискані та утримуванні торцевої кнопки ліхтарик увімкнеться; щоб вимкнути відпустіть кнопку.

Режим 2

Легко натисніть і утримуйте кнопку, щоб ввімкнути Turbo; сильно натисніть та утримуйте для ввімкнення стробоскопа. Відпустіть кнопку, щоб вимкнути ліхтар

Перемикання режимів налаштування

Сильно натисніть та утримуйте торцеву кнопку, в цей час перемикайте режим одноразовим натисканням бічного

перемикача. Режим буде обрано в момент відпускання торцевої кнопки.

(JP) 日本語

使用方法
サイドスイッチ

点灯(オン)/消灯(オフ)： サイドスイッチを押すと点灯(オン)/消灯(オフ)します。ライトが点灯する際の出力は前回使って記憶された明るさになります。

モードの切り替え： 懐中電灯がオンになっている場合に、サイドスイッチを押したままで、現在のモードから始まり、Low→Med→High→Lowの順で変わっていきます。手を離すとモードが選択されます。（ご注意：Moonlightモード とTurboモードは循環できません）。

Moonモード： オフの状態でサイドスイッチを1秒以上押すとMoonモードとなります。記憶されたモードがMoonモードの場合は、サイドスイッチを押すと点灯します。

Turboモード： 素早く2回サイドスイッチを押すとTurboモードとなり、もう一度素早く2回サイドスイッチを押すと戻ります。記憶されたモードがHighまたはMedの場合、Medに戻ります。 記憶されたモードがLowまたはMoonの場合、記憶されたモードに戻ります。

ストロボ： 素早くサイドスイッチを3回押すとストロボとなります。サイドスイッチを押すと（或いは押したままで）ストロボをキャンセルします。

キーロックと解除： 消灯した状態で、サイドスイッチを2秒ぐらい押すと、キーロックとなります（懐

中電灯は最初にMoonモードに入り、その後オフになってキーロックを知らせます）。キーロックの状態で、誤って操作するとインジケーターは赤に2秒点灯します。Moonモードになるまでサイドスイッチを1秒以上押すと、キーロックが解除されます。

テールスイッチ

懐中電灯は、テールスイッチを浅くまたは深く押すことにより、二つの異なる出力で点灯します（次の設定を参照してください）。

2つの異なる設定

設定1（出荷時の設定）： 浅く押すとMedを出力します。深く押すとTurboを出力します。テールスイッチを押し（素早く押して離し）、常時点灯モードになります。テールスイッチを押したままで間欠点灯モードになります。テールスイッチから指を離すと消灯します。

設定2： 浅く押すとTurboを出力します。深く押すとストロボを出力します。テールスイッチから指を離すと消灯します。

設定の切り替え

テールスイッチを深く押したままで、サイドスイッチを1回押して設定を切り替えます。テールスイッチから指を離すと、設定が選択されます。

(TH) ไทย

วิธีการควบคุมไฟฉาย

วิธีเปิดปิดไฟฉาย : ทำได้โดยการกดปุ่มสวิทช์ท้าย โดยไฟฉายจะเปิดมาในระดับแสงล่าสุด

ขณะที่ไฟฉายอยู่ในสถานะเปิด ให้กดสวิทช์ด้านข้างค้างไว้ ระดับแสงจะเปลี่ยนจากระดับแสงปัจจุบันไปยังระดับแสงถัดไป โดยจะเรียงลำดับดังนี้ ต่ำ -> กลาง -> สูง เมื่อได้ระดับแสงที่ต้องการแล้วก็เพียงปล่อยสวิทช์ข้าง

ขณะที่ไฟฉายอยู่ในสถานะปิด ให้กดสวิทช์ด้านข้างค้างไว้มากกว่า 1 วินาที ไฟฉายจะติดขึ้นมาในระดับแสงจันทร์

สำหรับเปิด-ปิดระดับแสงเทอร์โบ ให้กดสวิทช์ข้าง 2 ครั้งเร็ว ๆ ทำซ้ำเพื่อกลับที่เดิม โดยหากแสงล่าสุด อยู่ที่ สูง / กลาง จะได้แสงที่ ระดับกลาง หากอยู่ที่ ระดับต่ำ / ระดับแสงจันทร์ จะได้แสงที่ระดับล่าสุด

สำหรับโหมดแสงกระพริบ ให้กดสวิทช์ข้าง 3 ครั้งเร็ว ๆ และกดปุ่ม 1 ครั้งหรือกดค้างเพื่อยกเลิกโหมดกระพริบ

การล็อคและปลดล็อค ขณะไฟฉายอยู่ในสถานะปิด ให้กดสวิทช์ข้างค้างไว้อย่างน้อย 2 วินาที ไฟฉายจะสู่โหมดล็อค (ไฟฉายจะติดในระดับแสงจันทร์ก่อนที่จะดับไป แสดงว่าเข้าสู่โหมดล็อคแล้ว)

สำหรับการปลดล็อค ให้กดสวิทช์ข้างค้างไว้มากกว่า 1 วินาที ไฟฉายจะติดสว่างในระดับแสงจันทร์ แสดงว่าปลดล็อคแล้ว

สวิทช์ท้ายไฟฉาย

ไฟฉายมีระดับแสงต่าง ๆ

หลายรูปแบบซึ่งสามารถเลือกได้โดยการกดปุ่มเบาหรือกดปุ่มลึกที่สวิทช์ท้าย

การตั้งรูปแบบการทำงาน (มีทั้งหมด 2 รูปแบบ) :

แบบที่ 1 (แบบมาตรฐานโรงงาน) :

โหมดนี้ กดสวิทช์ท้ายครึ่งหนึ่ง จะเข้าโหมดแสงระดับกลาง หรือกดสวิทช์ลึก (กดให้สุด) จะเข้าโหมดเทอร์โบ

โหมดนี้จะเปิดปิดไฟฉาย โดยวิธีกดปุ่มแล้วปล่อยทันที

โหมดนี้สามารถเปิดไฟฉายชั่วคราวได้โดยการกดปุ่มค้างไว้ และไฟฉายจะดับเมื่อปล่อยปุ่ม

แบบที่ 2 :

โหมดนี้ กดปุ่มเบาจะเป็นเทอร์โบ, ในขณะที่กดปุ่มลึก (กดให้สุด) จะเป็นไฟกระพริบ โดยไฟฉายจะดับเมื่อปล่อยปุ่ม

การสลับรูปแบบไฟฉาย :

ทำได้โดย กดสวิทช์ท้ายค้างไว้ แล้วกดสวิทช์ข้าง 1 ครั้งแล้วปล่อย

(FR) Français

INSTRUCTIONS D'UTILISATION
BOUTON LATERAL

MARCHE/ARRET : cliquer une fois sur le bouton latéral pour allumer/éteindre la lampe. Lorsque la lampe est rallumée, elle le sera dans le mode précédemment mémorisé.

CHANGEMENT DE L'INTENSITE LUMINEUSE : Lorsque la lampe est allumée, maintenir le bouton latéral appuyé, ce qui permettra, à partir du niveau de luminosité actuel, de basculer automatiquement entre les modes Bas, Moyen et Haut. Lorsque le bouton latéral est relâché, le mode est sélectionné. (Note : les modes

Luciole et Turbo ne sont pas dans le cycle automatique)

MODE LUCIOLE : lorsque la lampe est éteinte, maintenir le bouton latéral appuyé pendant plus d'une seconde pour accéder au mode luciole. Si le mode mémorisé est le mode luciole, un simple clic permet d'y accéder.

TURBO ET RETOUR AU MODE PRÉCÉDENT : Faire un double clic rapide sur le bouton pour activer le mode Turbo, faire un nouveau double clic pour revenir au mode précédent. Si le mode mémorisé était le mode Haut ou Moyen, le mode sera Moyen ; si le mode mémorisé était Faible ou Luciole, le mode sera celui-ci.

STROBOSCOPE : un triple clic rapide sur le bouton latéral active le mode stroboscopique. Un simple clic ou un clic prolongé permet de quitter ce mode.

VERROUILLAGE/DEVERROUILLAGE : lorsque la lampe est éteinte, maintenir le bouton latéral appuyé (pendant environ 2 secondes) pour accéder au mode verrouillage (la lampe entrera d'abord en mode luciole puis s'éteindra pour signaler le mode verrouillage). En mode verrouillage, maintenir le bouton latéral appuyé pendant moins d'une seconde et le voyant intégré au bouton latéral s'allumera pendant deux secondes pour signaler que la lampe est toujours en mode verrouillé. Pour la déverrouiller, maintenir le bouton latéral appuyé pendant plus d'une seconde jusqu'à ce que le mode luciole soit à nouveau actif.

BOUTON ARRIERE

La lampe torche dispose de modes différents selon que vous cliquez légèrement ou fortement sur le bouton arrière (reportez-vous aux configurations de programme ci-après).

DEUX CONFIGURATIONS DE PROGRAMME DIFFÉRENTES

CONFIGURATION 1 (RÉGLAGE PAR DÉFAUT) :

Cliquez légèrement pour activer le mode Moyen, cliquez fortement pour activer le mode Turbo ;

Un simple clic sur le bouton (appuyez et relâchez rapidement) pour allumer ou éteindre la lampe de poche;

Lorsque vous pressez et maintenez le bouton, la lampe de poche s'allume ; Puis elle s'éteint lorsque vous relâchez le bouton.

CONFIGURATION 2 :

Cliquez légèrement pour activer le mode Turbo, cliquez fortement pour activer le mode Strobe, relâchez le bouton pour éteindre la lampe de poche.

BASCULER ENTRE DES CONFIGURATIONS DE PROGRAMME DIFFÉRENTES

Cliquez fortement sur le bouton arrière et le maintenez, et en même temps cliquez légèrement sur le bouton latéral pour basculer entre la configuration 1 et la configuration 2 ; lorsque vous relâchez le bouton arrière, la configuration sera sélectionnée.

(BG) български

Оперативни инструкции
Страничен бутон

ВКЛ./ИЗКЛ.: Натиснете веднъж страничния бутон, за да включите фенера. Той ще се върне автоматично в предишния запаметен режим.

СМЯНА НА ЯРКОСТТА: Когато фенерът е включен, натиснете и задръжте страничния бутон, който ще започне от настоящото ниво автоматично да преминава през нисък, среден и висок режим. Остава режимът, при който отпуснете бутона. (Забележка: лунен и турбо режим не са в автоматичния цикъл).

ЛУНЕН РЕЖИМ: Когато фенерът е изключен, натиснете и задръжте страничния бутон над 1 секунда за достъп до лунен режим. Ако запаметеният режим е лунен, просто натиснете бутона.

Турбо режим и връщане, към по-слаб режим: бърз двоен клик за включване на турбо. Повторете за връщане, към по-слаб използван режим (ако е бил Висок е Среден, ако е бил Среден на нисък или лунен режим).

ФЛАШ: Бързо натиснете три пъти за влизане във флаш режим. За да излезете от него, натиснете веднъж или задръжте страничния бутон.

ЗАКЛ./ОТКЛ.: Когато фенерът е изключен, натиснете и задръжте страничния бутон (за около две секунди) за режим заключване (фенерът ще влезе в лунен режим и след това ще се изключи, за да покаже, че е заключен). В този режим натиснете и задръжте

страничния бутон за по-малко от секунда и червеният индикатор под бутона ще се включи за две секунди, за да покаже, че е заключен. За отключване натиснете бутона за над една секунда, докато не се задейства лунен режим.

ЗАДЕН БУТОН

Фенерът включва два различни по сила режима според силата на натискане на бутона (вижте наличните програмни конфигурации)

Двата типа програмна конфигурация

Конфигурация 1 (фабрична настройка): Лек натиск включва режим Среден, пълно задействане за Turbo – режим.

Единично задействане (натиснете и отпуснете бързо): включва/изключва фенера.

Задействане и задържане на бутона: включване на фенера. За изключване отпуснете бутона.

Конфигурация 2: Лек натиск включва Turbo-режим, пълно задействане за Strobe-режим. Отпуснете бутона за изключване.

Превключване между програмните конфигурации

За да превключите между конфигурация 1 и конфигурация 2, натиснете докрай и задръжте задния бутон, като в същото време натиснете еднократно страничния бутон. След отпускане на задния бутон, конфигурацията ще бъде превключена.

(IT) Italia

ISTRUZIONI DI FUNZIONAMENTO
INTERRUTTORE LATERALE

ACCESO/SPENTO: Per Accendere o Spengere la lampada premere l'interruttore laterale. Ad ogni nuova accensione, la torcia si accenderà con l'ultimo livello di luminosità impostata al suo spegnimento.

CAMBIARE LIVELLI DI LUMINOSITÀ: Una volta che

la torcia è accesa, tenere premuto l'interrutore laterale e si passerà ciclicamente a passare dalla modalità bassa, media e alta all'ultimo livello di luminosità utilizzato. La modalità di illuminazione sarà selezionata rilasciando l'interruttore. (Nota: La modalità "Luce lunare" e "Turbo" non rientrano nel ciclo sopra descritto.)

MODALITÀ NOTTURNA: Con la lampada spenta, tenere premuto il pulsante di accensione per più di un secondo per accedere alla modalità Notturna. Se invece la modalità memorizzata precedentemente era già quella Notturna, premere semplicemente l'interruttore per attivarla.

MODALITÀ TURBO E USCITA DALLA MODALITÀ TURBO: Fare clic rapidamente due volte sul pulsante per attivare la modalità Turbo, farlo nuovamente per ritornare alla modalità precedente. Se precedentemente la torcia era impostata su alta o media, l'output sarà medio; se su basso o Moonlight, l'output sarà quello dell'ultimo utilizzo.

MODALITÀ STROBO: Premere velocemente tre volte il pulsante di accensione per accedere alla modalità Strobo. Per spengere la modalità Strobo, premere una volta o tenere premuto il pulsante di accensione.

BLOCCA/SBLOCCA: Quando la torcia è spenta, tenere premuto il pulsante di accensione per accedere alla modalità blocco, (la torcia entrerà in modalità notturna brevemente e poi si spengerà per segnalare che si è attivata la modalità blocco). Nella modalità blocco premendo leggermente il pulsante, per meno di due secondi, la torcia si accenderà, rilasciandolo si spengerà. Per sbloccare la torcia, premere per oltre due secondi il pulsante di accensione e rilasciarlo, la torcia tornerà al funzionamento normale.

INTERRUTTORE DI CODA
La torcia dispone di diversi livelli di luminosità, per selezionarli, premere leggermente o con decisione l'interruttore posto sul retro (fare riferimento alle configurazioni di seguito riportate).

DUE DIVERSE CONFIGURAZIONI :

CONFIGURAZIONE 1 (IMPOSTAZIONE PREDEFINITA DI FABBRICA): Premere leggermente per una luminosità media, premere con decisione per la modalità Turbo.

Premere una volta l'interruttore sul retro (premi e rilascia rapidamente) per accendere o spegnere la torcia.

Quando si tiene premuto l'interruttore sul retro, la torcia si accende, rilasciarlo per spegnerlo.

CONFIGURAZIONE2: premere leggermente per la modalità Turbo, premere con decisione per la

modalità Strobo, rilasciare l'interruttore per spegnere la torcia.

MEMORIZZARE CONFIGURAZIONE 1 O CONFIGURAZIONE 2

Per passare dalla configurazione 1 alla configurazione 2 premere a fondo e tenere premuto l'interruttore sul retro e contemporaneamente premere l'interruttore laterale; quando si rilascia l'interruttore di coda, verrà selezionata una delle due configurazioni.

(SK) Slovenskýjazyk

OPERÁCIE
BOCNY VYPINAC

ON / OFF: Jedným kliknutím na bočný vypínač zapnite / vypnite svetlo. Keď sa svetlo znovu zapne, vráti sa do predtým uloženého režimu.

ZMENA ÚROVNE SVETLOSTI: Keď je baterka zapnutá, stlačte a podržte bočný spínač a začne automaticky od úrovne aktuálnej úrovne jasu cez režim nízky, stredný a vysoký. Režim sa vyberie, keď je prepnutý bočný spínač. (Upozornenie: v režime automatického cyklu sa nenachádza mesiac a turbo)

REŽIM MOONLIGHT: Keď je baterka vypnutá, stlačte a podržte bočný spínač dlhšie ako jednu sekundu, aby ste získali prístup do režimu mesačného svetla. Ak je režim uložený v pamäti mesačné svetlo, jednoducho kliknite na prepínač, čím získate prístup.

TURBO A NÁVRAT: Rýchlym dvojklikom na tlačidlo zapnete Turbo, dvojitým kliknutím sa vrátite. Ak bola pamäť súbor na vysoký alebo stredný, výstupom je stredný; ak bola pamäť na slabý alebo mesačný svit, je výstupná pamäť.

STROBE: rýchlo trojnásobným kliknutím na bočný spínač prejdite do režimu stroboskopu. Ak chcete ukončiť tento režim, jednoducho kliknite alebo stlačte a podržte bočný spínač.

LOCKOUT / UNLOCK: Keď je baterka vypnutá, stlačte a podržte bočný spínač (asi 2 sekundy), aby ste vstúpili do režimu blokovania tlačidiel (baterka najskôr vstúpi do režimu mesačných svetiel a potom sa vypne, aby signalizovala režim blokovania). V režime blokovania stlačte a podržte bočný spínač na menej ako jednu sekundu a červená kontrolka pod bočným spínačom bude zapnutá na dve sekundy, aby signalizovala, že svetlo je stále v režime blokovania. Ak ju chcete odomknúť, držte bočný spínač dlhšie ako jednu sekundu, kým sa opäť

neprepne režim mesiaca.

KONCOVÝ SPÍNAČ

Svietidlo môže využívať viac výstupných nastavení, miernym alebo úplným stlačením koncového vypínača (pozrite nasledujúce konfigurácie programov).

DVE ROZDIELNE NASTAVENIA

KONFIGURÁCIA 1: (NASTAVENÁ OD VÝROBY)

Mierne stlačenie pre stredný mód, úplné stlačenie pre Turbo.

Rýchle stlačenie a pustenie vypínača (stlačte pustite rýchlo) zapne svietidlo, pre vypnutie opakujte ten istý úkon.

Keď držíte a pustíte koncový vypínač, svietidlo sa zapne, a pustením vypínača sa vypne.

KONFIGURÁCIA 2:

Mierne stlačenie aktivuje Turbo, úplné stlačenie režim Stroboskop. Pre vypnutie nestláčajte vypínač.

PRE ZMENU MEDZI KONFIGURÁCIAMI

Prechod medzi konfiguráciou 1 a konfiguráciou 2 stlačte úplne koncový vypínač a 1 klikom na postranný vypínač. Úkony treba vykonávať naraz. Keď prestane držať koncový vypínač, konfigurácia bude vybraná.

WARRANTY

Within 30 days of purchase: Contact the original seller for repair or replacement.

Within 5 years of purchase: Contact Olight for repair or replacement.

Battery warranty: Olight offers a one year warranty for all rechargeable batteries.

MCC magnetic USB charging cable : One year.

For any of the fragile or low-value fittings not covered above, like lanyard and clip, you can contact the post-sale in 30 days after the purchase, if it has any quality drawback or damage under normal use condition. If such drawback or damage occurs 30 days after the purchase or under abnormal use condition, we will only offer conditional quality assurance as appropriate.

USA Customer Support

cs@olightstore.com

Global Customer Support

Customer-service@olightworld.com

Visit **www.olightworld.com** to see our complete product line of portable illumination tools.

EU-DECLARATION OF CONFORMITY

EU-Declaration of Conformity can be found here:
https://olightworld.com/ec-declaration

Dongguan Olight E-Commerce Technology Co., Ltd
4th Floor, Building 4, Kegu Industrial Park, No 6 Zhongnan Road, Changan Town, Dongguan City, Guangdong, China.

Made in China
B. 28, 5, 2021
3.0334.6010.9002

THANK YOU!